Oase
LIVING WATER

LunaLed *6s/9s*

DE Gebrauchsanleitung
EN Operating instructions
FR Notice d'emploi
NL Gebruiksaanwijzing
ES Instrucciones de uso
PT Instruções de uso
IT Istruzioni d'uso
DA Brugsanvisning
NO Bruksanvisning
SV Bruksanvisning
FI Käyttöohje
HU Használati útmutató
PL Instrukcja użytkowania
CS Návod k použití
SK Návod na použitie
SL Navodila za uporabo
HR Uputa o upotrebi
RO Instrucțiuni de folosință
BG Упътване за употреба
UK Посібник з експлуатації
RU Руководство по эксплуатации
CN 使用说明书

A

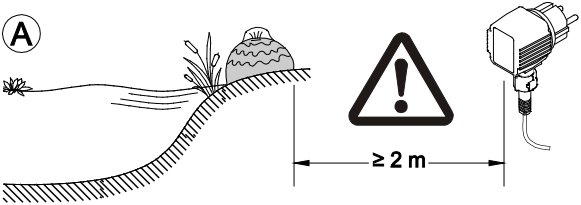

B

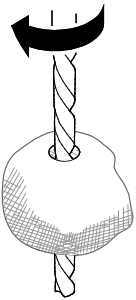

	Ø
Lunaled 6s	32 mm
Lunaled 9s	50 mm

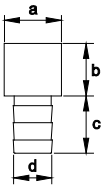

	Lunaled 6s	Lunaled 9s
a	30 mm	48 mm
b	28 mm	32 mm
c	30 mm	30 mm
d	¾"	1 "

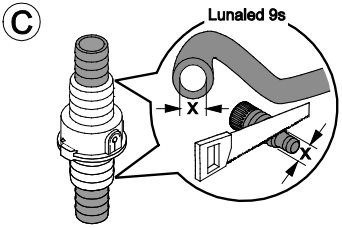
C
Lunaled 9s
x
x

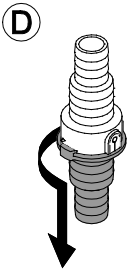
D

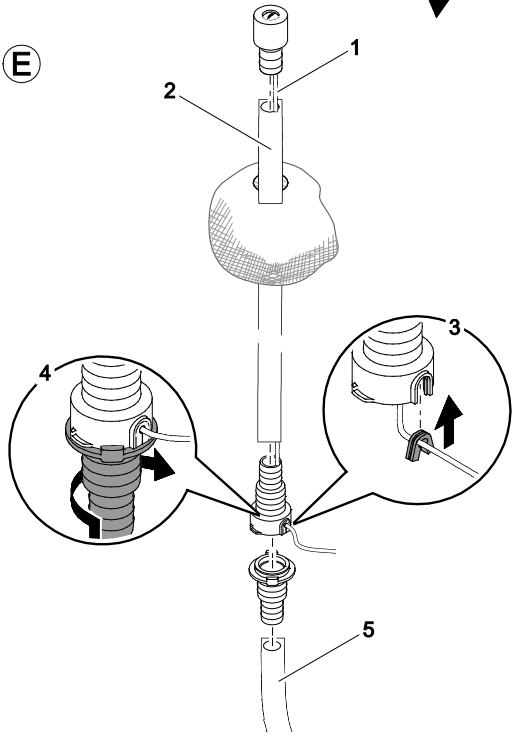
E
1
2
3
4
5

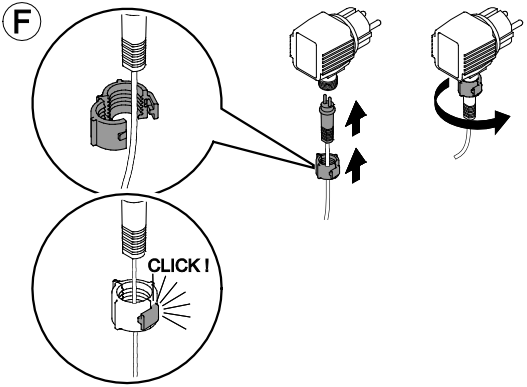
F
CLICK !

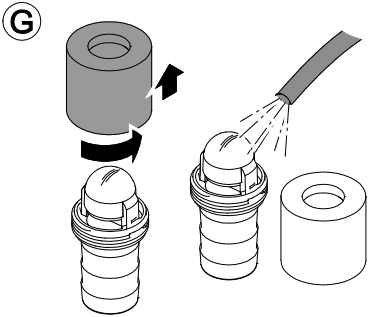
G

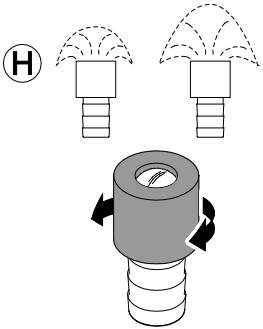
H

Vertaling van de oorspronkelijke gebruiksaanwijzing

Instructies betreft deze gebruiksaanwijzing

Deze gebruiksaanwijzing lezen en in acht nemen. Zij behoort bij het apparaat en dient hiermee doorgegeven te worden.

Beoogd gebruik

Het model Lunaled, verder apparaat genoemd, dient uitsluitend ter verlichting van bronstenen.

Veiligheidsinstructies

- Dit apparaat kan worden gebruikt door kinderen vanaf 8 jaar en daarnaast door personen met verminderde fysieke, sensorische of mentale vermogens of een gebrek aan ervaring en kennis, mits zij onder toezicht staan of geïnstrueerd werden over het veilige gebruik van het apparaat en de gevaren begrijpen, die hiermee samenhangen.
- Kinderen mogen niet met het apparaat spelen.
- Reiniging en onderhoud door de gebruiker mogen niet worden uitgevoerd door kinderen, die niet onder toezicht staan.

De combinatie van water en elektriciteit kan in geval van een niet volgens de voorschriften gemaakte aansluiting of onoordeelkundig gebruik levensgevaarlijk zijn.

Let op! Gevaar voor elektrische schokken! Zorg ervoor dat de omgeving van de kabelaansluitpunten droog is.

De meegeleverde transformator en de connectors van de stroomkabels zijn niet waterdicht, maar slechts regen- en spatwaterdicht. Zij mogen niet zo worden aangelegd of gemonteerd dat ze in het water liggen. Bescherm de stekkerverbinding

tegen vocht. De afstand tussen veiligheidstransformator en vijverrand moet minstens 2 meter bedragen. Leg de aansluitkabel aan op een zodanige plaats dat hij beschermd is, zodat beschadigingen uitgesloten zijn. Gebruik alleen kabels die zijn goedgekeurd voor gebruik buitenshuis. Stroomkabels mogen geen kleinere doorsnede hebben dan rubberen slangen met de afkorting H05RN-F. Verlengkabels moeten voldoen aan DIN VDE 0620. Gebruik kabels alleen in uitgerolde toestand. Elektrische installaties bij tuinvijvers en zwembaden moeten voldoen aan de nationale en internationale installatierichtlijnen. Vergelijk de elektrische gegevens van het elektriciteitsnet met die op het typeplaatje.

Als de kabel of de behuizing defect is, mag het apparaat niet gebruikt worden! Trek de stekker uit het stopcontact! Draag het apparaat niet aan de aansluitkabel en trek niet aan die kabel.

Gebruik het apparaat uitsluitend in combinatie met de bijbehorende, meegeleverde veiligheidstransformator. Maak de behuizing van het apparaat of onderdelen ervan nooit open, als daar niet in de gebruiksaanwijzing uitdrukkelijk op wordt gewezen. Voordat u werkzaamheden gaat verrichten aan dit apparaat of andere apparaten, die zich in het water bevinden, moet u van die apparaten altijd eerst de stekker uit het stopcontact verwijderen! Als u vragen of moeilijkheden mocht hebben, neem dan voor uw eigen veiligheid contact op met een erkende elektromonteur!

Installatie

Gevoelige elektrische componenten!
Mogelijke gevolg: Dit beschadigt het apparaat onherstelbaar.
Veiligheidsmaatregel: Sluit het apparaat niet aan op een dimbare voeding.

Belangrijk: Veiligheidsafstand tussen transformator en water inhouden (A).

- Bronsteen doorboren (B).
- Alleen Lunaled 9: Doorsnede van de slangverbinder aanpassen (C).
- Slangverbinder open draaien (D).
- Aansluitleiding (1) door de slang (2) tot aan de kabeluittrede in de slangverbinding leiden (E) en slang (2) aansluiten.
- Lampring van bovenaf in het boorgat van de bronsteen steken (E).
- Pakking plaatsen (3) en slangverbinder vastdraaien (4).
- Slang (5) op slangverbinder en pomp aansluiten.
- De aansluitleiding met de wartelmoer (F) op de transformator borgen.

Inbedrijfstelling

Aanzetten: Pomp aanzetten. Transformator in het stopcontact steken.
Uitzetten: Pomp uitzetten. Transformator uit het stopcontact halen.

Sproeisterkte aanpassen: Roestvrijstalen kap van de lampring draaien (H) of aangesloten pomp aanpassen.

Storingen verhelpen

Storing	Oorzaak	Remedie
Lunaled brandt niet	Er is geen netaansluiting	Netaansluiting controleren
	Transformator oververhit	Transformator laten afkoelen
	Transformator defect	Vervang de transformator.
	Lampring defect	Lunaled vervangen
Lichtopbrengst wordt lager	Lampring verontreinigd	Lampring reinigen (G)
Waterbeeld onregelmatig	Vreemde deeltjes in Lunaled	Lampring reinigen (G)
	Pomp verontreinigd	Pomp reinigen

Opslag/overwinteren

Staat het apparaat droog, dan kan het bij vorst geïnstalleerd blijven.

Reserveonderdelen

Met originele onderdelen van OASE blijft het apparaat veilig en werkt het weer betrouwbaar.
Onderdelentekeningen en reserveonderdelen vindt u op onze website.

www.oase-livingwater.com/onderdelen

Afvoer van het afgedankte apparaat

OPMERKING

Dit apparaat niet met het huishoudelijk afval afvoeren!

- Apparaat door afknippen van de netvoedingskabel onbruikbar maken en via het daarvoor bedoelde innamesysteem afvoeren.

		III	IP 68 0.5 m		IP 44
DE	Sicherheitstransformator	Schutzklasse III, Betrieb nur mit Sicherheitstransformator	Staubdicht. Wasserdicht bis 0.5 m Tiefe.	Schutzklasse II, Berührungsschutz durch Schutzisolierung	Geschützt gegen Spritzwasser und Fremkörper > 1 mm.
EN	Safety transformer	Protection class III, operation only with a safety transformer	Dust tight. Submersible to 0.5 m depth.	Protection calss II, protection from contact by protection insulation	Protected against splash water and foreign bodies > 1 mm.
FR	Transformateur de sécurité	Classe de protection III, utilisation exclusivement autorisée avec un transformateur de sécurité	Imperméable aux poussières. Etanche à l'eau jusqu'à une profondeur de 0.5 m.	Classe de protection II, protection de contact par double isolation	Protégé contre les projections d'eau et les corps étrangers > 1 mm.
NL	Veiligheidstransformator	Beschermklasse III, werking alleen met veiligheidstransformator	Stofdicht. Waterdicht tot een diepte van 0.5 m.	Beschermklasse II, aanraakbeveiliging door dubbele isolatie	Beschermd tegen spatwater en vreemde deeltjes > 1 mm.
ES	Transformador de seguridad	Clase de protección III, funcionamiento sólo con transformador de seguridad	A prueba de polvo. Impermeable al agua hasta 0.5 m de profundidad.	Clase de protección II, protección contra contacto por aislamiento de protección	Protegido contra salpicaduras de agua y cuerpos extraños > 1 mm.
PT	Transformador de segurança	Classe de protecçãoIII, operação permitido só com transformador de segurança	À prova de pó. À prova de água até 0.5 m de profundidade.	Classe de protecção II, protecção contra contacto acidental mediante isolamento	Protegido contra respingos de água e corpos estranhos > 1 mm.
IT	Trasformatore di sicurezza	Classe di protezione III, funzionamento solo con trasformatore di sicurezza	A tenuta di polvere. Impermeabile all'acqua fino a 0.5 m di profondità.	Classe di protezione II, protezione contro il contatto mediante isolamento	Protezione contro spruzzi d'acqua e corpi estranei > 1 mm.
DA	Sikkerhedstransformator	Beskyttelsesklasse III, må kun benyttes med en sikkerhedstransformator	Støvtæt. Vandtæt ned til 0.5 m dybde.	Beskyttelsesklasse II, berøringsbeskyttelse ved beskyttelsesisolering	Beskyttet mod vandsprøjt og fremmedlegemer > 1 mm.

		III	IP 68 0,5 m		IP 44
NO	Sikkerhetstransformator	Sikkerhetsklasse III, Skal kun brukes sammen med sikkerhetstransformator	Støvtett. Vanntett ned til 0.5 m dyp.	Beskyttelsesklasse II, berøringsvern med dobbelisolering	Beskyttet mot vannsprut og fremmedlegemer > 1 mm.
SV	Säkerhetstransformator	Kapslingsklass III, drift endast med säkerhetstransformator	Dammtät. Vattentät till 0.5 m djup.	Kapslingsklass II, beröringsskydd med skyddsisolering	Skyddad mot strilvatten och främmande föremål > 1 mm.
FI	Suojamuuntaja	Suojausluokka III, Käyttö varmuusmuuntajalla	Pölytiivis. Vesitiivis 0.5 m syvyyteen asti	Suojausluokka II, Kosketussuojaus suojaeristyksellä	Suojattu roiskevettä ja > 1 mm vieraita esineitä vastaan.
HU	Biztonsági transzformátor	III védelmi osztály, csak biztonsági transzformátorral üzemeltethető	Portömített. Vízálló 0.5 m-es mélységig.	II védelmi osztály, érintésvédelem biztonsági szigeteléssel	Felfröccsenő vízzel és idegen tárgyaktól védett > 1 mm.
PL	Transformator zabezpieczający	Klasa bezpieczeństwa III, użytkowanie wyłącznie z transformatorem zabezpieczającym	Pyłoszczelny. Wodoszczelny do 0.5 m głębokości.	Klasa bezpieczeństwa II, ochrona za pomocą osłony zabezpieczającej	Ochrona przed rozbryzgami wody i przedmiotami obcymi > 1 mm.
CS	Bezpečnostní transformátor	Třída ochrany III, provoz pouze s bezpečnostním transformátorem	Prachotěsný. Vodotěsný do hloubky 0.5 m.	Třída ochrany II, ochrana proti dotyku pomocí ochranné izolace	Chráněno proti stříkající vodě a cizím tělesům > 1 mm.
SK	Bezpečnostný transformátor	Trieda ochrany III, prevádzka len s bezpečnostným transformátorom	Prachotesný. Vodotesný do hĺbky 0.5 m.	Trieda ochrany II, ochrana proti dotyku pomocou ochrannej izolácie	Chránené proti striekajúcej vode a cudzím telieskam > 1 mm.
SL	Varnostni transformator	Zaščitni razred III, obratovanje samo z varnostnim transformatorjem	Ne prepušča prahu. Ne prepušča vode do globinen 0.5 m.	Zaščitni razred II, zaščita pred dotikom preko zaščitne izolacije	Zaščita pred razpršilno vodo in tujki > 1 mm.

		III	IP 68 0,5 m		IP 44
HR	Sigurnosni transformator	Zaštitna grupa III, korištenje samo sa sigurnosnim transformatorom	Ne propušta prašinu. Ne propušta vodu do 0.5 m dubine.	Zaštitna grupa II, dodirna zaštita putem zaštitne izolacije	Zaštićeno od štrcajuće vode i stranih tijela > 1 mm.
RO	Transformator de siguranþă	Clasa de protecţie III, utilizare numai cu transformator de siguranţă	Etanş la praf. Etanş la apă, până la o adâncime de 0.5 m.	Clasa de protecţie II, protecţie la atingere prin intermediul izolaţiei de protecţie	Protejat împotriva stropilor de apă şi a corpurilor străine > 1 mm.
BG	Предпазен трансформатор	Клас на защита III, Експлоатация само с безопасен трансформатор	Защитено от прах. Водоустойчив до дълбочина 0.5 м.	Клас на защита II, Защита от допир чрез защитна изолация	Защитен от пръски вода и чужди тела > 1 мм.
UK	Захисний трансформатор	Клас захисту III, експлуатація лише з захисним трансформатором	Пилонепроникний. Водонепроникний до 0.5 м.	Клас захисту II, Захист від доторкання завдяки захисній ізоляції	Захищений від потрапляння водяних бризків та сторонніх предметів > 1 мм.
RU	Предохранительный трансформатор	Класс защиты III, Эксплуатация только с защитным трансформатором	Пыленепрониц. Водонепрониц. на глубине до 0.5 м.	Класс защиты II, Защита от прикосновения при помощи защитной изоляции	Защищен от попадания водяных брызг и посторонних предметов > 1 мм.
CN	安全变压器	保护等级 III，只能采用安全变压器运行	防尘。至 0.5 米深防水。	保护等级 II，通过隔离保护装置防止接触	防止溅水和异物的距离 > 1 mm。

DE	Schlauchanschluss	Beleuchtungsstärke	Leistungsaufnahme	Kabellänge	Sicherheitstransformator
EN	Hose connection	Light intensity	Power consumption	Cable length	Safety transformer
FR	Raccordement de tuyau	Puissance d'éclairage	Consommation	Longueur de câble	Transformateur de sécurité
NL	Slangaansluiting	Verlichtingssterkte	Stroomverbruik	Kabellengte	Veiligheidstransformator
ES	Empalme de tubo flexible	Intensidad luminosa	Consumo de potencia	Longitud del cable	Transformador de seguridad
PT	Conexão da mangueira	Intensidade luminosa	Consumo de energia	Comprimento do cabo	Transformador de segurança
IT	Attacco tubo flessibile	Intensità di illuminazione	Potenza assorbita	Lunghezza cavo	Trasformatore di sicurezza
DA	Slangetilslutning	Belysningsstyrke	Strømforbrug	Ledningslængde	Sikkerhedstransformator
NO	Slangetilkobling	Belysningsstyrke	Inngangseffekt	Kabellengde	Sikkerhetstransformator
SV	Slanganslutning	Belysningsstyrka	Effekt	Kabellängd	Säkerhetstransformator
FI	Letkuliitäntä	Valaisun voimakkuus	Ottoteho	Kaapelin pituus	Suojamuuntaja
HU	Tömlőcsatlakozás	Megvilágítás erőssége	Teljesítményfelvétel	Kábelhossz	Biztonsági transzformátor
PL	Przyłącze węża	Moc oświetlenia	Pobór mocy	Długość kabla	Transformator zabezpieczający
CS	Hadicová přípojka	Síla osvětlení	Příkon	Délka kabelu	Bezpečnostní transformátor
SK	Hadicová prípojka	Intenzita osvetlenia	Príkon	Dĺžka kábla	Bezpečnostný transformátor
SL	Priključek gibke cevi	Moč osvetlitve	Nazivna moè	Dolžina kabla	Varnostni transformator
HR	Priključak crijeva	Snaga rasvjete	Prijemna snaga	Duljina kabela	Sigurnosni transformator
RO	Conexiune pentru furtun	Intensitatea luminozității	Putere consumată	Lungime cablu	Transformator de siguraþă
BG	Свързване на маркуча	Сила на осветяване	Консумирана мощ-ност	Дължина на кабе-лите	Предпазен трансформатор
UK	Підключення шланга	Освітленість	Споживана потуж-ність	Довжина кабелю	Захисний трансформатор
RU	Соединение для шланга	Освещенность	Потребляемая мощ-ность	Длина кабеля	Предохранительный транс-форматор
CN	软管连接	照明强度	耗用功率	电缆长度	安全变压器
Lunaled 6S	3/4 " (19 mm)	720 lx	1.4 W	10 m	Pri.: 230 V AC, 50 Hz Sec.: 12 V DC, max. 2 VA
Lunaled 9S	1 " (25 mm)	780 lx	1.6 W	10 m	

OASE GmbH · www.oase-livingwater.com

Tecklenburger Straße 161 · 48477 Hörstel · Postfach 20 69 · 48469 Hörstel · Germany

11271/10-16